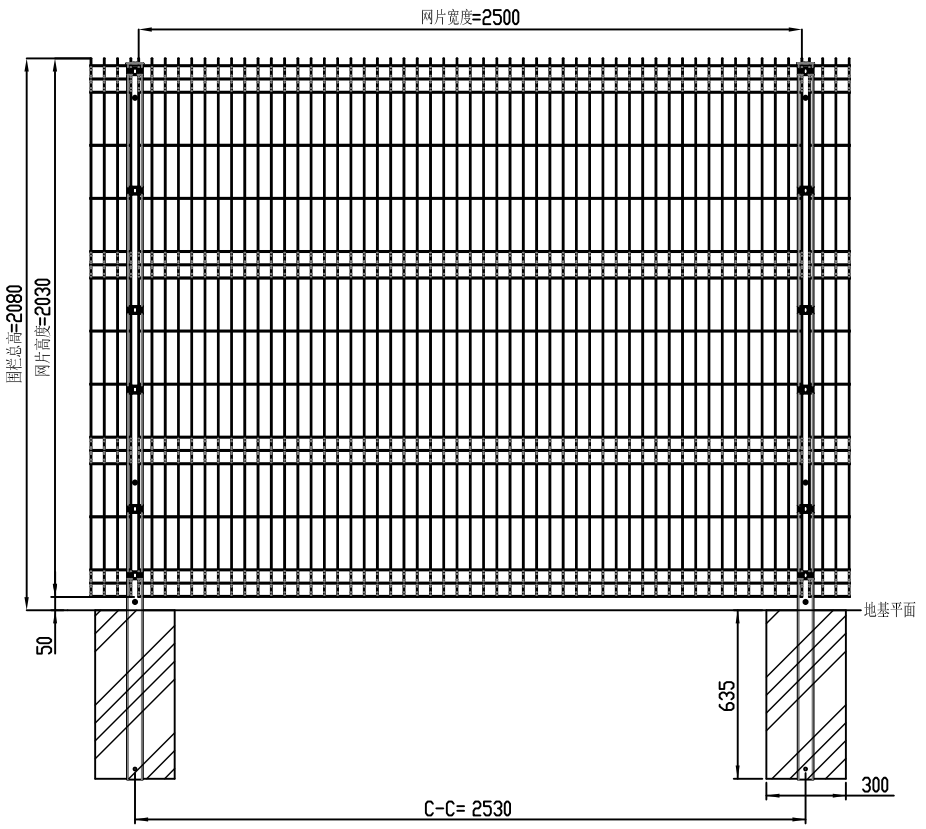

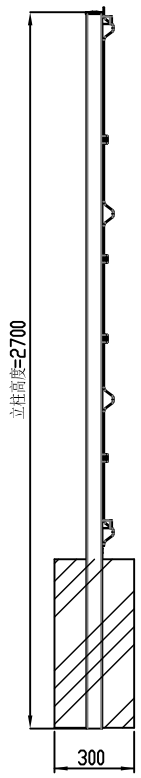

转角安装示意图
比例 1：8

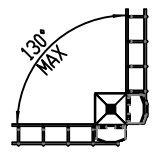

内角安装示意图
比例 1：8

外角安装示意图
比例 1：8

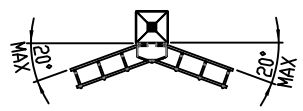

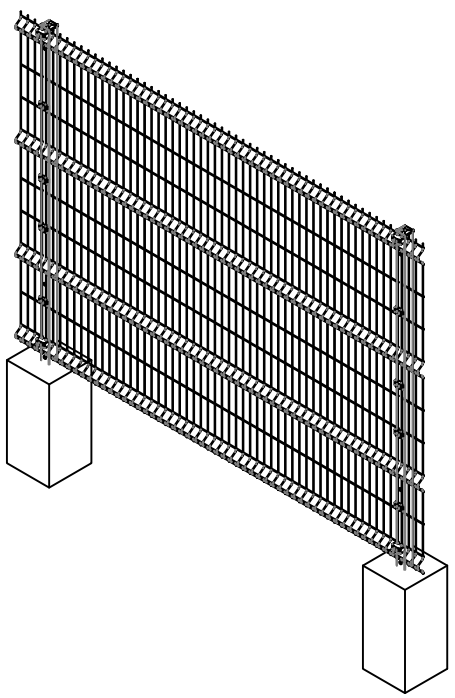

立柱截面图
比例1：2

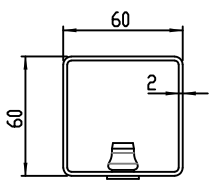

耐乐福 3D ESSENTIAL
比例 1：8

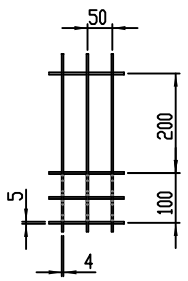

装配详图
比例 1：5

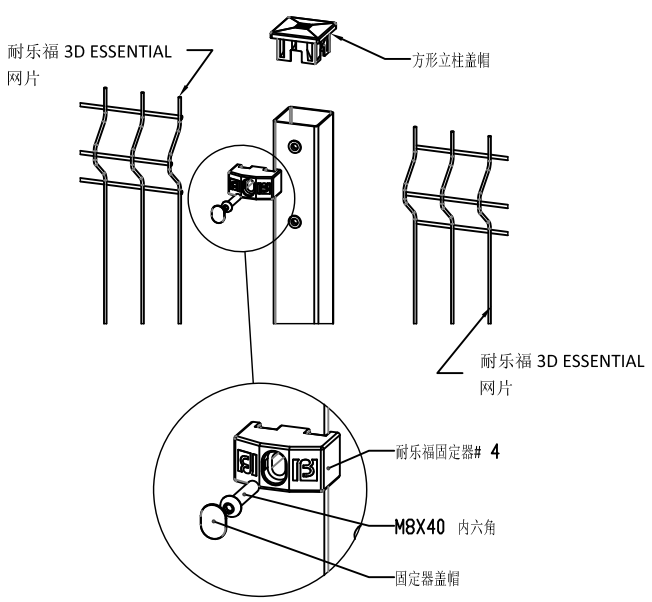

技术参数

1. 网片参数 - 耐乐福® 3D网片经电阻焊焊接成型，钢丝材质为低碳钢经镀锌处理，外层聚酯粉末喷涂

- 钢丝丝径公差范围：
  - 4,50mm±0,06mm （线芯）横丝
  - 4,50mm±0,06mm （线芯）纵丝。
  公差范围依据ISO 22034-2
- 垂直和水平钢丝的最小抗拉强度为500 N/mm².
- 网片高度和宽度公差为 ± 5,0mm
- 网片尺寸由相邻丝段中心距测得
  - 横丝间距为： 200 mm, 公差 ± 4 mm.
  - 纵丝间距为： 50 mm, 公差 ± 3 mm.
  公差范围依据： EN 10223-7
- 焊缝剪切强度依据： EN 10223-7 网片横向任意抽取四个位置测定

  焊缝最小剪切强度不低于最小丝段抗拉强度的 50%

- Nylofor® 3D 网片顶部有 30 mm ± 2 mm 矛头
- 依据 EN 1179 Z3镀锌锌料纯度不低于 99,95%
  钢丝锌层厚度不低于 30 g/m².
- 聚酯喷涂涂层厚度最小 100 μm.
  聚酯涂层厚度，以及喷涂后丝段的直径尺寸为 10 个测点的平均值
  在高蚀性环境中，推荐更高的最小涂层厚度。典型值为150 μm。
  聚酯粉末喷涂工艺必须均匀，不得有针孔、流积、开裂等缺陷。

- 标准色为 RAL 6005; RAL 7016; RAL9005和RAL 9010.
  若其他颜色，请参考技术参数表 TDS-99-03. （聚酯涂层）
  根据需求，可定制非标准颜色
- 聚酯涂层盐雾试验
  - 根据ISO 9227的要求，在盐雾中暴露1000小时后，涂层切口的附着力损失不会超过10毫米。

- 抗紫外线:
  - 按照ISO 16474-3，在1000h QUV后，用纯水洗涂后，色差值△E*最大值为3，
    光泽损失:1000小时后，用纯净水冲洗后测定，最多损失原有光泽的50%。

2. 立柱参数 - 60X60X2,0 方管立柱内，外热浸镀锌处理，外层聚酯粉末喷涂
- 依据欧洲标准 EN 10346选取钢材
- 钢材牌号为 S250.
- 钢带热浸镀锌处理标准： EN 10346 Z275.
- S250钢带强度规格：
  - 抗拉强度：最小值 330 N/mm²
  - 屈服强度：最小值 250 N/mm²
  如选用 DX51D，抗拉强度最小值为 270 N/mm².
- 立柱的截面尺寸公差为： ± 0,35 mm.
- 板材的厚度公差为：± 10 %
- 高度公差：
  - 立柱高度 ≤ 2000 mm: ± 5 mm
  - 立柱高度 > 2000 mm ± 10 mm
- 依据 EN 10346，使用 (Z275)钢板镀锌层厚度 275g/m2， 两面测量，取三个测量点的平均值

- 聚酯涂层厚度最小为60um，取十个测量点的平均值
- 颜色：标准绿色 RAL 6005 和白色 RAL 9010. 如需其他颜色，请参考技术规格表 TDS-99-03（聚酯涂层）

- 聚酯涂层抗盐雾试验：
  - 依据ISO 9227，经 1000h小时盐雾试验，涂层切割处不得有大于 10 mm的涂层脱落

- 抗UV实验：
  - 依据ISO 16747-3，经 1000 h QUV照射和水冲洗后，色差最大值ΔE* 为 3。
    光泽度：经过1000小时照射和水冲洗后，光泽度不得低于初始值的50 %

- 根据网格高度计算风载，以适应不同厚度的立柱。
  - 围网结构能承受 138km/h风速。

连结结构：

- 耐乐福3D网片的固定器采用304不锈钢防盗螺栓，规格为M8x40（包括内置件）

地基参数：
- 浇筑孔尺寸为 300 x 300 x 635 。石子强度为 20MPa/19
- 视地基状态可能需要额外的混凝土，土木工程师需确认地基基础尺寸

扫码关注公众号

配置表							
系统	DIM 'A'	DIM 'B'	DIM 'C'	DIM 'D'	DIM 'E'	DIM 'F'	DIM 'G'
NYLOFOR 3D H=1780	1780	1730	2400	2530	2500	ø 5	ø 5
NYLOFOR 3D H=1980	1980	1930	2500	2530	2500	ø 5	ø 5
NYLOFOR 3D H=2080	2080	2030	2700	2530	2500	ø 5	ø 5
NYLOFOR 3D H=2480	2480	2430	3100	2530	2500	ø 5	ø 5
NYLOFOR 3D XL H=1780	1780	1730	2400	3030	3000	ø 5	ø 5
NYLOFOR 3D XL H=1980	1980	1930	2500	3030	3000	ø 5	ø 5
NYLOFOR 3D XL H=2080	2080	2030	2700	3030	3000	ø 5	ø 5
NYLOFOR 3D XL H=2480	2480	2430	3100	3030	3000	ø 5	ø 5
NYLOFOR 3D ESSENTIAL H=1780	1780	1730	2400	2530	2500	ø 5	ø 4
NYLOFOR 3D ESSENTIAL H=1980	1980	1930	2500	2530	2500	ø 5	ø 4
NYLOFOR 3D ESSENTIAL H=2080	2080	2030	2700	2530	2500	ø 5	ø 4
NYLOFOR 3D ESSENTIAL H=2480	2480	2430	3100	2530	2500	ø 5	ø 4

版本	日期	更改	人员
01			
02			
03			
04			
05			
06			
07			

材料 | 参数C | 质量 Kg

NYLOFOR 3D ESSENTIAL 方形立柱
H=2030
混凝土基础埋置安装

状态 | 已批准 | 设计人员 Henk De Kock
现态更改人员 Philip Muir | 日期 05-05-2022

根据ISO 2768 m

第1/1页 | 图纸尺寸 A2 | 比例 1:15

NYL00A400010

本图BetaFence®专有知识产权，未经同意，不得用于其他项目或用途。
未经同意不允许将图纸、技术规格书或其他信息复制、传播、公布或出借。
Nylofor®和BetaFence®是产品的注册商标。